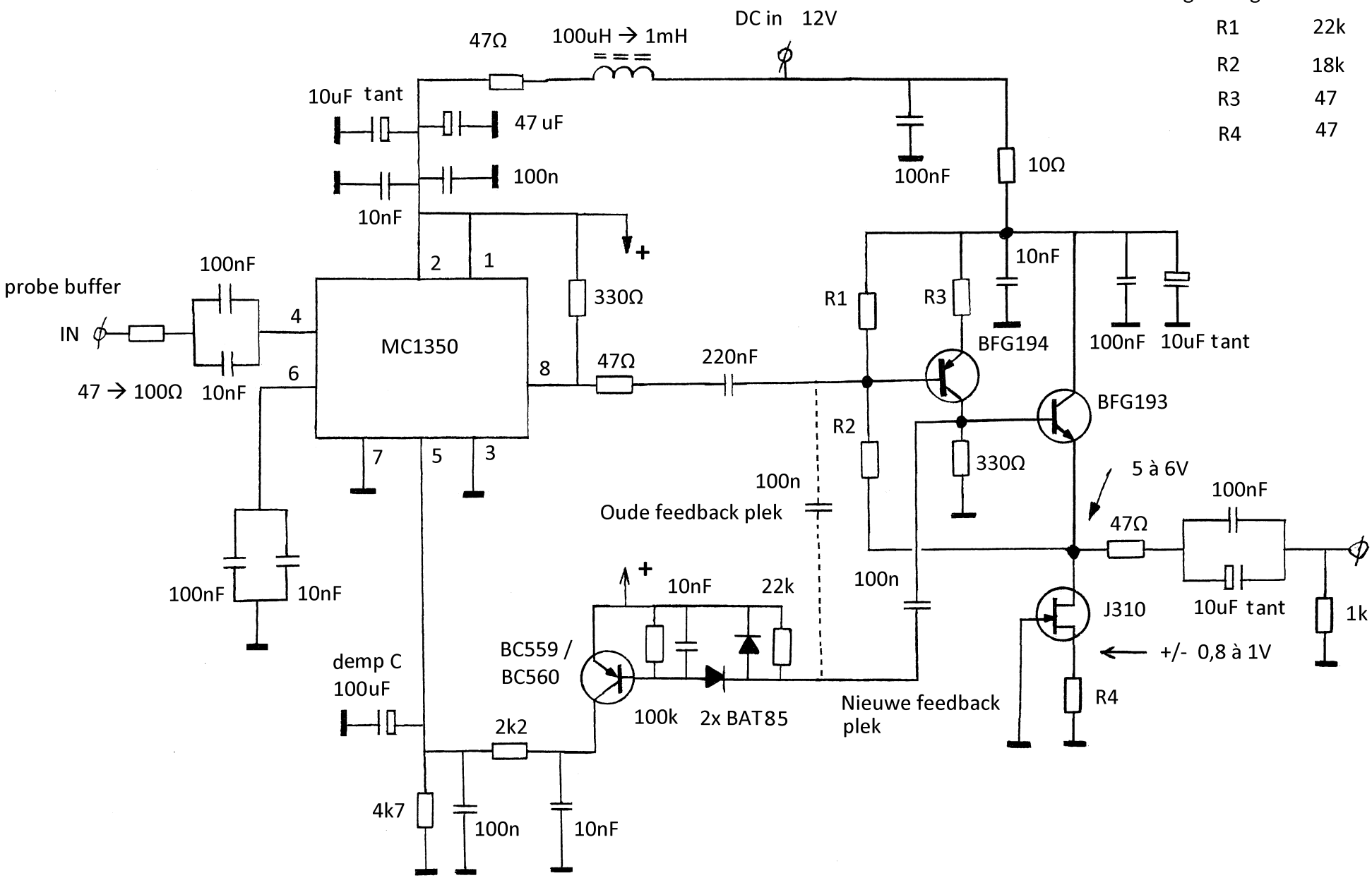

©PE1ABR

Originele AGC over alleen het IC verlaten. Meer uitgangs spanning niet nodig.

Schakeling is stabiel genoeg voor 10x meer gain en AGC nu ook over de coax buffer trap. Die staat nu op 10x en let op verplaatste feedback C.

PROBE lage-f-bereik AGC module

50 à 60 dB auto RF AGC bereik
bruikbaar tussen < 5 kHz tot ruim boven 75 MHz

Vergelijk oude 1982 probe versie