

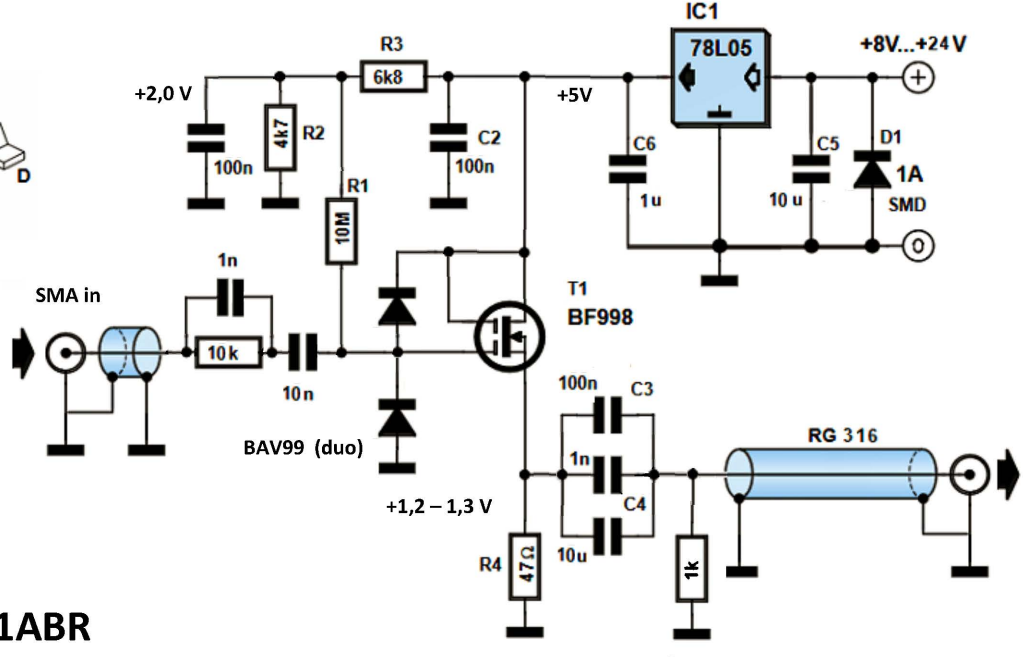

Naar Elektor

Bewerking PE1ABR

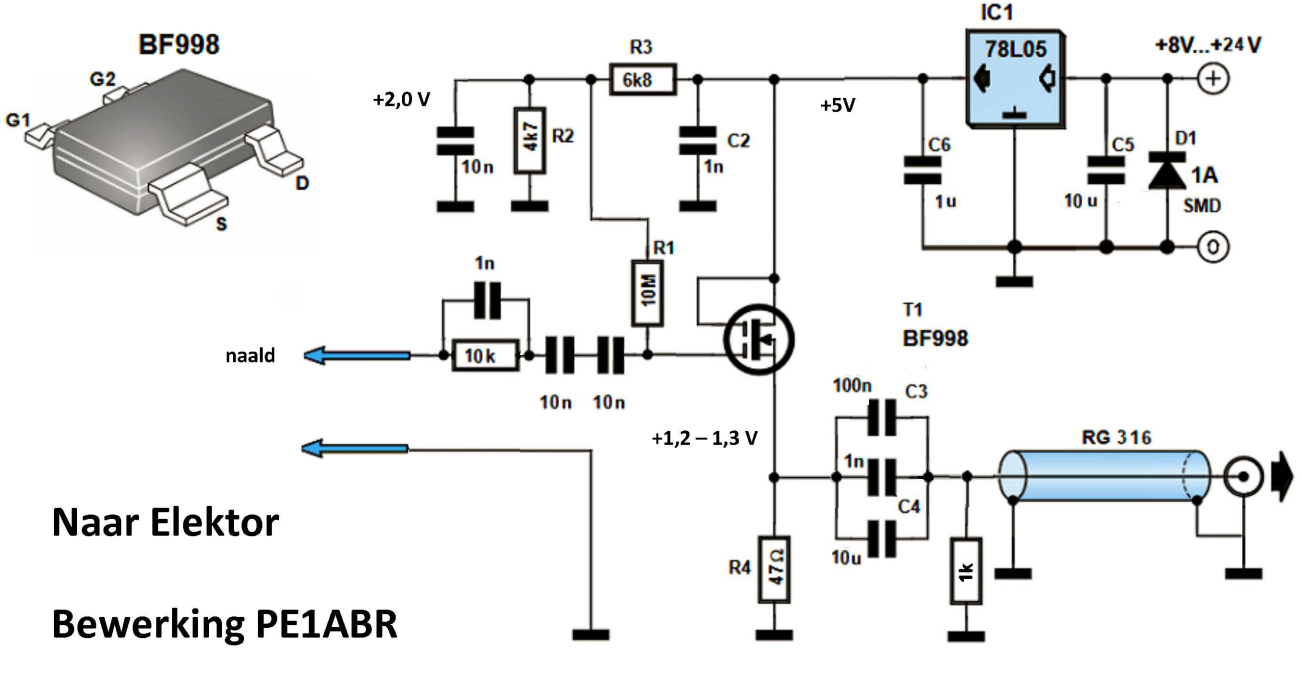
BF998
G2
G1
D
S
IC1
78L05
R3
6k8
+2,0 V
10n
4k7
R2
C2
1n
+5V
C6
1u
C5
10 u
D1
1A
SMD
+8V...+24 V
R1
10M
1n
10k
naald
10n
10n
T1
BF998
100n
C3
+1,2 – 1,3 V
1n
C4
10u
RG 316
R4
47Ω
1k
Naar Elektor
Bewerking PE1ABR

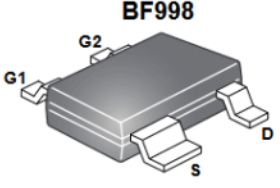
BF998
G2
G1
D
S

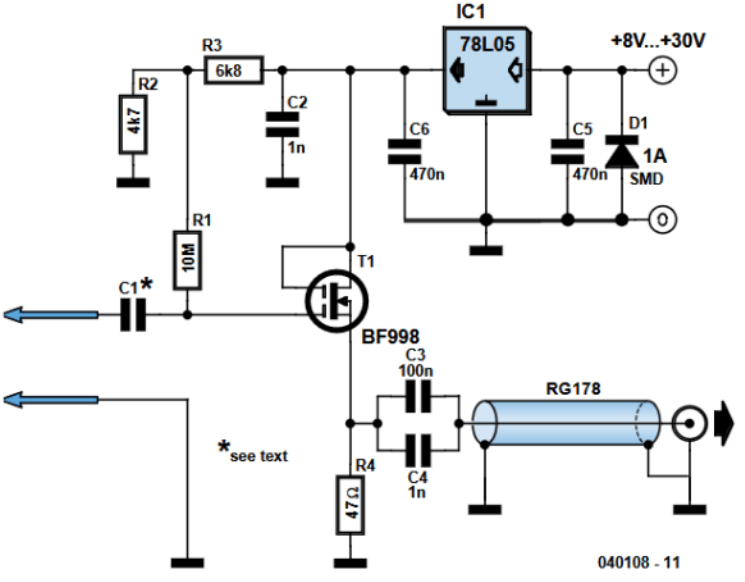
IC1
78L05
+8V...+30V
R3
6k8
R2
4k7
C2
1n
C6
470n
C5
470n
D1
1A
SMD
R1
10M
T1
C1*
BF998
C3
100n
RG178
*see text
R4
47Ω
C4
1n
040108 - 11